BERNINA Q20 | Q24
Machines quilt à bras long

1 enfileur pratique

3 modes de régulateur de point

1 réglage numérique de la tension du fil

12 quilts confectionnés pour mes clients

1 grand rêve réalisé

QUILT BIG

www.bernina.com/longarm

made to create BERNINA

Quilter vos rêves

Choisissez la solution individuelle qui vous permettra de confectionner les quilts dont vous rêvez. Préférez-vous une table pratique fixée à votre machine quilt à bras long ? Ou souhaitez-vous plutôt quilter à bras long sur un grand cadre qui vous donne la liberté de tendre un quilt kinz size ? BERNINA vous propose ces deux constructions afin de contribuer à la réalisation de vos idées.

Quilt BIG

La BERNINA Q 20 est livrée en version standard avec une table quilt. Le grand bras libre offre une place particulièrement généreuse en largeur et en hauteur pour favoriser le maniement des grands quilts.

La BERNINA Q 24 a été conçue pour une utilisation avec le cadre quilt et s'adresse ainsi à la confection de très grands quilts. Son bras libre libère une surface spacieuse pour la création de l'art du quilt. En combinaison avec le cadre quilt de plus de 3 m de longueur, la réalisation de quilts king size devient aisée. Le cadre quilt BERNINA est équipé d'un système monorail stable idéal pour chaque genre de création de quilt.

Choisissez votre modèle :
BERNINA vous propose trois systèmes adaptés à vos besoins individuels – choisissez entre :
– Une machine 20 pouces avec table quilt
– Une machine 20 pouces avec cadre quilt
– Une machine 24 pouces avec cadre quilt

THINK BIG

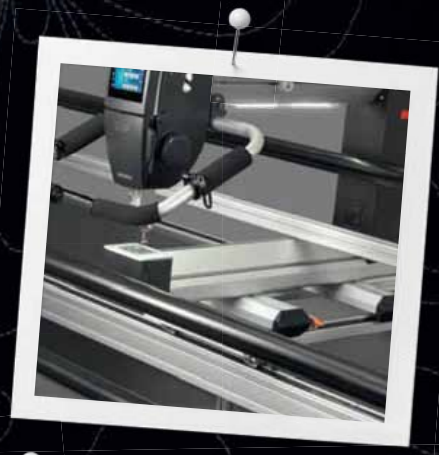

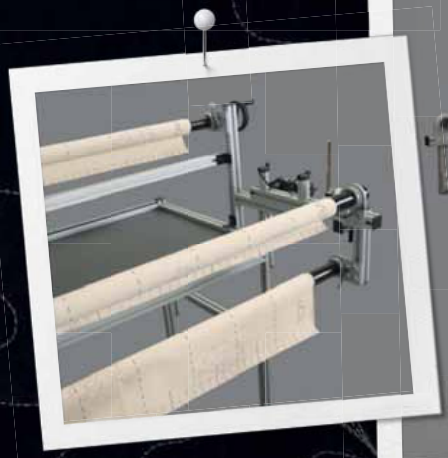

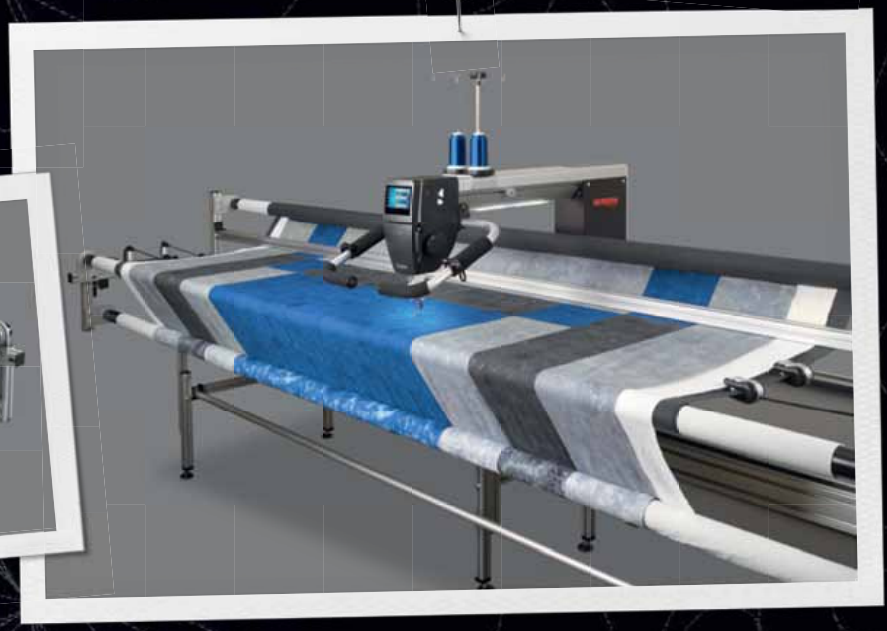

Notre vision : BIG

Les machines quilt à bras long BERNINA Q 20 et Q 24 sont nées des idées les plus inspirantes des ingénieurs. Notre vision était de concevoir deux machines quilt qui se profilent par leur simplicité de maniement, leur robustesse et leur qualité haut de gamme habillées d'un beau design à la forme harmonieuse afin de séduire tous les quilteurs et toutes les quilteuses du monde entier.

Notre rêve : BIG

Nous avons consacré beaucoup de temps à la conception de nos premières machines quilt à bras long en nous appuyant sur plus de 120 ans d'expérience et d'esprit d'innovation dans la fabrication de machines à coudre et à broder. Notre rêve était de vous offrir la possibilité de créer de grands quilts dans le souffle de votre esprit créatif. Vous allez adorer chaque détail !

Mettez votre talent au service de vos grands ouvrages quilt et entrez dans l'univers du quilt d'art. Les machines quilt à bras long BERNINA sont les parfaites partenaires de vos idées à la maison et dans votre atelier.

La table quilt a été spécialement conçue pour la BERNINA Q 20

Stable et fonctionnelle, cette table a été spécialement conçue en termes de poids, de maniement et de vitesse pour la Q 20.

– Dimensions de la surface de la table	0,91 × 1,15 m
– Dimensions de la surface de la table agrandie	0,91 × 1,96 m
– Hauteur	0,75 m
– Poids avec la Q 20	120 kg
– Espace généreux de rangement	

Couleurs de la table

La table quilt est disponible en 2 couleurs :

English White Ash — Asian Golden Teak

Le cadre quilt : robuste et stylé

Paré d'excellence, ce cadre quilt est développé pour répondre aux défis posés par la réalisation de quilts haut de gamme. En termes de poids, de grandeur et de vitesse, ce robuste géant est le maître incontesté de la machine à bras long BERNINA. Il se décline en outre dans un beau design stylé.

– Dimensions (longueur × largeur)	3,55 × 1,2 m
– Hauteur (variable)	de 0,9 à 1,2 m
– Poids avec la Q 24	env. de 150 à 180 kg

En option : réglage hydraulique en hauteur

Ergonomie

La machine à bras long peut entièrement être commandée depuis l'avant. Elle est en outre équipée de deux volants (devant et derrière).

Régulateur de point bras long BERNINA

Le régulateur de point bras long simplifie encore le quilt à mains libres. Il est intégré dans la Q 20 et la Q 24 et dispose de trois modes. Le régulateur de point s'active sur l'écran tactile et se règle individuellement. Il est également disponible en mode manuel sans réglage de point.

Think BIG – caractéristiques de la machine

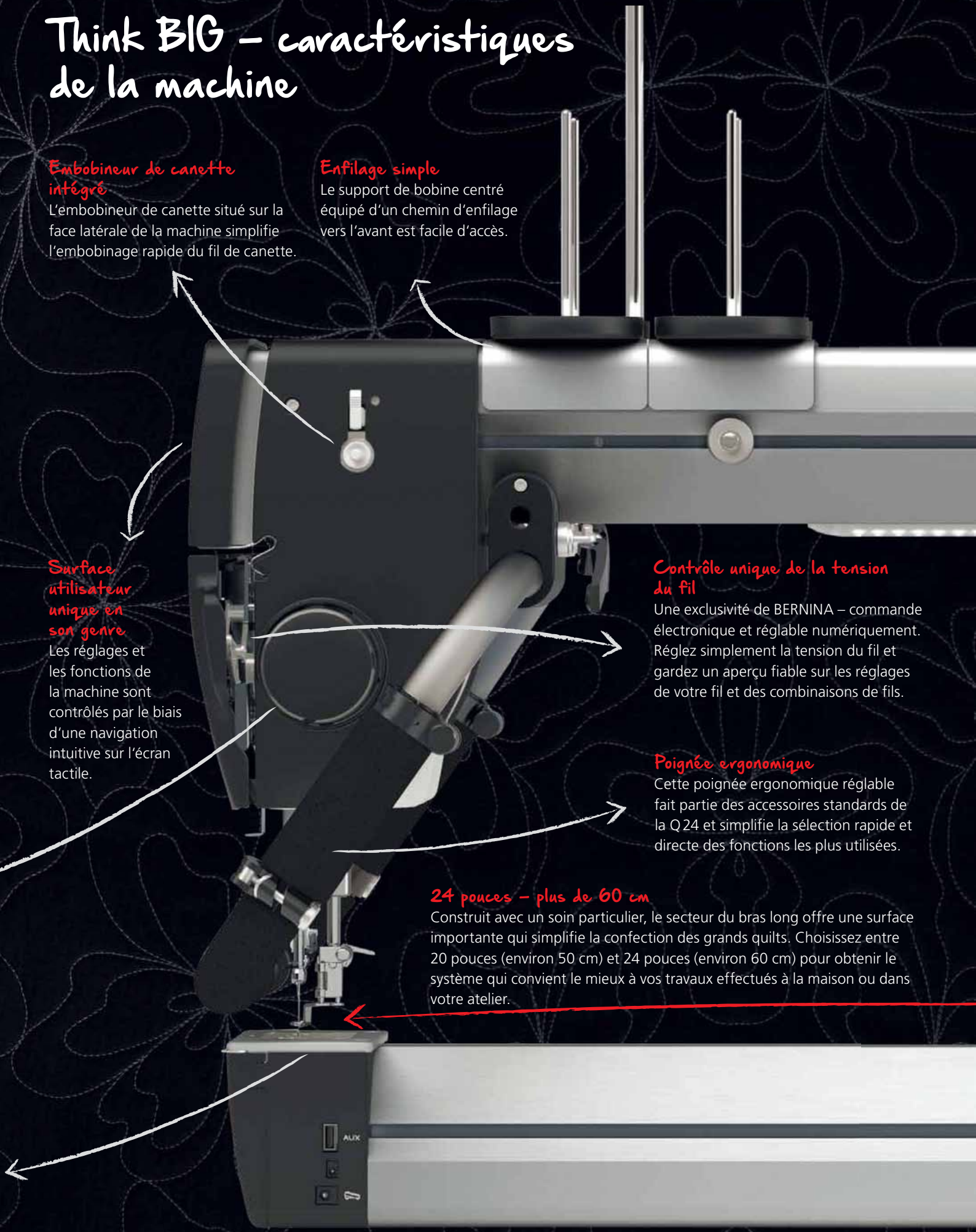

Embobineur de canette intégré
L'embobineur de canette situé sur la face latérale de la machine simplifie l'embobinage rapide du fil de canette.

Enfilage simple
Le support de bobine centré équipé d'un chemin d'enfilage vers l'avant est facile d'accès.

Surface utilisateur unique en son genre
Les réglages et les fonctions de la machine sont contrôlés par le biais d'une navigation intuitive sur l'écran tactile.

Contrôle unique de la tension du fil
Une exclusivité de BERNINA – commande électronique et réglable numériquement. Réglez simplement la tension du fil et gardez un aperçu fiable sur les réglages de votre fil et des combinaisons de fils.

Poignée ergonomique
Cette poignée ergonomique réglable fait partie des accessoires standards de la Q 24 et simplifie la sélection rapide et directe des fonctions les plus utilisées.

24 pouces – plus de 60 cm
Construit avec un soin particulier, le secteur du bras long offre une surface importante qui simplifie la confection des grands quilts. Choisissez entre 20 pouces (environ 50 cm) et 24 pouces (environ 60 cm) pour obtenir le système qui convient le mieux à vos travaux effectués à la maison ou dans votre atelier.

Vitesse

Permet de quilter à mains libres avec 2200 points/minutes pour terminer rapidement tous vos projets.

Volant à main arrière

BERNINA

La machine à bras long BERNINA a été conçue, développée et montée en Suisse.

Éclairage LED

Les puissantes LED's illuminent tout le bras libre et le secteur de l'aiguille pour offrir une parfaite visibilité sur l'ouvrage.

Poignée arrière et écran tactile (en option)

Le motif quilt pantographe edge to edge peut être suivi facilement avec la poignée arrière. L'écran tactile fixé à l'arrière de la machine favorise l'observation de toutes les fonctions de la machine.

Les exclusivités de BERNINA

Contrôle de la tension du fil

Nous avons développé une solution unique en son genre pour la tension du fil de la machine quilt à bras long : le système exclusif de tension du fil supérieur peut se régler numériquement. Afin de simplifier l'enfilage, la tension du fil peut être complètement relâchée quand le pied-de-biche est relevé. L'utilisation de divers fils fournira encore un éventail plus large de créativité.

Commande

Simple et intuitive, la commande sur l'écran tactile fait bénéficier l'univers des bras longs du meilleur des machines à coudre BERNINA. Réglable individuellement, l'écran affiche des fonctions utiles comme le compteur de points ou des directives intégrées.

Enfilage et bobinage du fil de canette

Ergonomique, le support de bobine dirigé vers l'avant propose un chemin d'enfilage facile à suivre. L'embobineur du fil de canette intégré sur la face latérale ne représente qu'un des nombreux et précieux détails que vous offrent la Q 20 et la Q 24.

Régulateur de point bras long BERNINA

Les BERNINA Q 20 et Q 24 sont équipées de la fonction régulateur de point bras long. Intégré, il est équipé de deux capteurs pour que chaque point soit cousu à l'exacte longueur du précédent indépendamment de la vitesse de quilt. Le BSR dispose de trois modes.

Poignées programmables

La position des poignées se règle individuellement pour simplifier le quilt edge to edge ou celui des motifs à mains libres. L'accès rapide des fonctions les plus utilisées se programmera directement sur le commutateur à bascule situé sur les poignées.

Aperçu sur les fonctions les plus importantes des BERNINA Q 24 et Q 20 (avec table quilt ou cadre quilt)

Caractéristiques techniques	Q 24	Q 20
Long bras libre	610 mm (24 pouces)	508 mm (20 pouces)
Écran	109 mm (4,3 pouces)	
Éclairage sur toute la longueur du bras libre	oui	
Commandes	écran tactile	
Crochet	crochet concentrique	
Enfileur	semi-automatique	
Tension du fil	électronique	
Levage du pied-de-biche	électronique	
Capteur de fil	fil supérieur	
Fonctionnalité régulateur de point BERNINA	double régulateur de point	
Connexion (basique)	hôte / slave USB	
Connexion (supplémentaire)	HDMI	
Possibilité de mise à jour	oui	

Couture	Q 24	Q 20
Vitesse de couture maximale	2200 points/minute	
Longueur de point minimale	1,05 mm (24 ppp*)	
Longueur de point maximale	25,4 mm (1 ppp*)	
Programme personnel	oui	
Contrôle du fil inférieur	oui	
Embobineur de canette intégré	oui	
Compatible avec les aiguilles de machines à coudre	oui	
Compatible avec les pieds pour la broderie à mains libres	oui	

Accessoires standards	Q 24	Q 20
Pied standard	1 pied pour broderie à mains libres 9	
Directives sur DVD	oui	
Coffret d'accessoires en métal	oui	

* ppp : point par pouce (1 pouce = 25,4 mm)

Accessoires en option – cadre quilt

Kit pantographe (écran tactile, lumière laser et poignées)

Le kit pantographe englobe tout ce dont vous avez besoin pour la création des motifs quilt edge to edge. Il vous permet de créer de magnifiques motifs quilt imaginés ou des motifs achetés dessinés sur papier.

- Poignées pantographe (à fixer au dos de la machine)
- Écran tactile arrière
- Lumière laser
- Stylet (en métal)
- Support combiné de lumière laser et de stylet
- Papier pantographe
- Feuille transparente de recouvrement

Levier hydraulique

Le système de levier hydraulique représente la manière la plus simple d'adapter individuellement la hauteur du cadre à votre taille. Il suffit d'appuyer sur un bouton pour régler la hauteur.

Étagère supplémentaire

L'étagère supplémentaire positionnée sous le cadre quilt offre un espace de rangement auxiliaire.

Support de rouleau de non tissé

Ce support accueille un rouleau entier de non tissé qui se glisse sur une barre sous le cadre quilt – il suffit ensuite de le disposer sur l'ouvrage selon les besoins.

Blocage du chariot

Le blocage manuel du chariot peut s'effectuer horizontalement et verticalement.

Kit Ruler Work

L'utilisation d'un gabarit en plexiglas gravé d'une règle et du pied spécial favorise encore la précision du travail de quilt.

- Pied Ruler no. 96
- Gabarit en plexiglas
- Règle

Roulettes

Le cadre quilt équipé de roulettes offrira une plus grande mobilité et liberté de mouvement. Chaque roulette peut se bloquer séparément pour garantir le maintien du cadre en lieu et place.

Accessoires en option – machine quilt

Plaque à aiguille jumelée

L'utilisation d'une aiguille jumelée et de la plaque à aiguille jumelée correspondante offrira la possibilité d'imaginer des ornements inédits. Vous obtiendrez un effet tridimensionnel en choisissant deux couleurs de fils ou un fil multicolore.

Support de bobine horizontal et vertical

Le support de bobine horizontal et vertical offre une place supplémentaire à vos fils préférés. Le support de bobine vertical accueille deux bobines et le support de bobine horizontal offre de la place à une bobine supplémentaire à la gauche de la machine

Compatibilité avec tous les pieds pour la broderie à mains libres BERNINA

- Pied pour la broderie no. 15
- Pied pour la broderie à mains libres no. 24
- Pied pour la broderie à mains libres en forme de goutte no. 26
- Pied pour quilt no. 29
- Pied fil couché à mains libres no. 43
- Pied Quilt Echo & CutWork no. 44C
- Pied Ruler no. 96

BERNINA

Sous réserve de modifications. Toutes les combinaisons d'équipements ne sont pas disponibles dans tous les pays. Autres informations sous www.bernina.com/longarm.

2015 BERNINA International